HMJS-3 绝缘靴（手套）耐压试验装置（手动）

说

明

书

武汉国电华美电气设备有限公司

武汉国电华美电气有限公司

电话：027-84661332　84663808　13807134534　　邮　　箱：hmxz@gdhmdq.com

技术：027-84622681　13720173504　　官　　网：www.gdhmdq.com

地址：武汉市汉南区华顶工业园 A25-1　　统一热线：4000-935-230

目　录

一. 产品介绍————————————————————————————— 2
二. 工作原理————————————————————————————— 2
三. 结构设计————————————————————————————— 2
四. 配套使用方法————————————————————————————4
五. 注意事项————————————————————————————— 4
六. 运输及保护————————————————————————————— 5
七. 装置配置————————————————————————————— 5
八. 主要技术参数————————————————————————————5
售后服务————————————————————————————————6

武汉国电华美电气设备有限公司

一、产品介绍

HMJS-3 型绝缘靴（手套）耐压试验装置是我公司根据带电防护用具绝缘试验的试验规程，并遵从广大用户意见而设计生产的。该产品有效的解决了过去不规则的测试方式，从而简化了测试手续，提高了测试速度。更可靠地鉴别绝缘靴（手套）的泄漏电流，绝缘老化，工频耐压等参数。保障了试验工作者的安全，是理想的绝缘靴（手套）专用设备。其主要特点：可同时测试 3 双绝缘靴（手套），并可读取每只的泄漏电路，准确判断不合格的绝缘靴（手套）；结构底部装配脚轮，可随意移动。

二、工作原理

接入 0~220V 电源，调节工频耐压试验台，根据试验变压器的电磁感应原理，使变压器产生 0~30KV 工频高压至各电极，使绝缘靴（手套）获得规定的试验电压。根据绝缘靴（手套）试验规程，读取、纪录测试参数。成套使用接线图见图 1（毫安表六块）

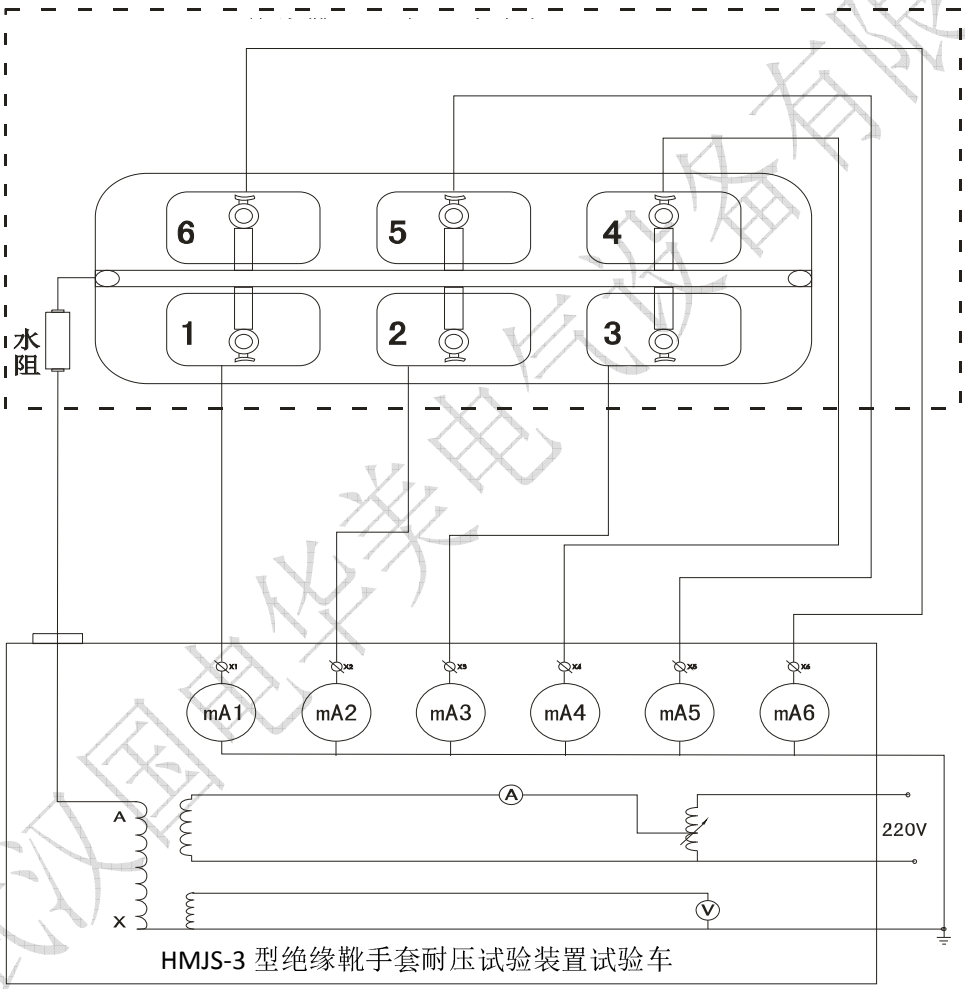

图 1：成套使用接线图

三、结构设计

该产品分二部分组成：

1. HMJS-3 型绝缘靴手套耐压试验装置试验车，试验车由移动托架、盛水水槽、电极杆支撑等组成；
2. HMJS-3 型绝缘靴手套耐压试验装置试验台，绝缘靴手套耐压试验装置试验台由变压器及其控制部分组

成。

试验车装置见图 2，试验台外形见图 3.

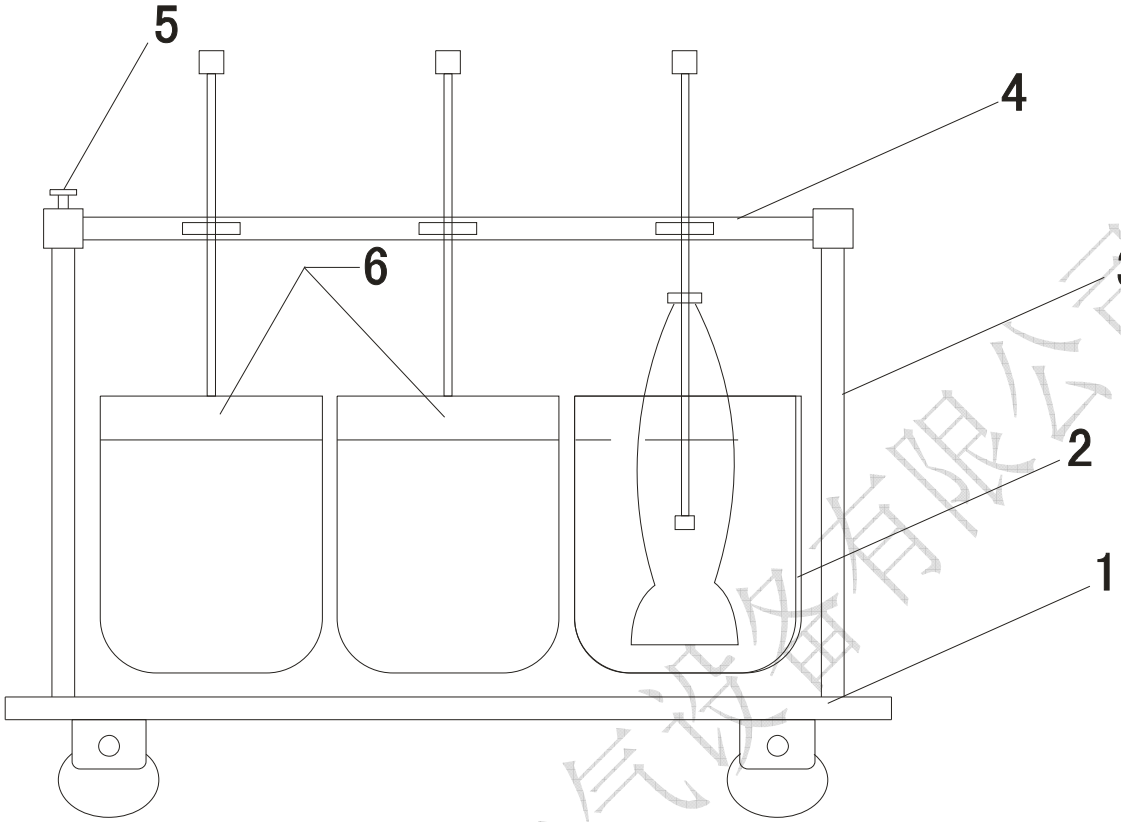

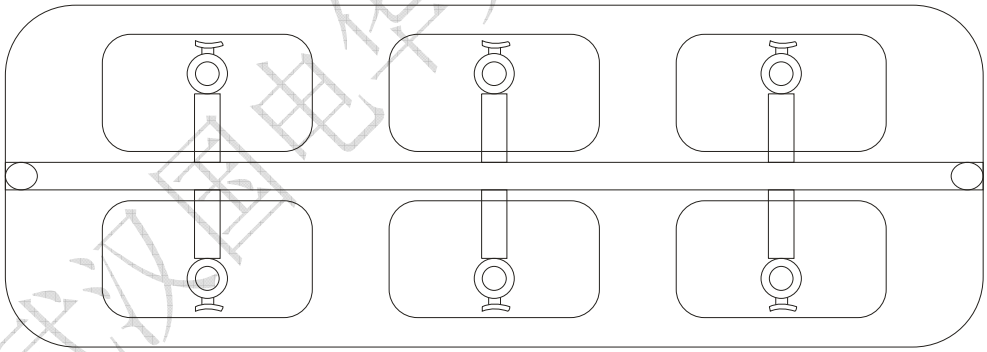

1. 移动托架　　2. 盛水槽　　3. 绝缘撑杆

4. 电极杆支撑　　5. 高压接线端　　6. 泄漏测量接线端

武汉国电华美电气设备有限公司

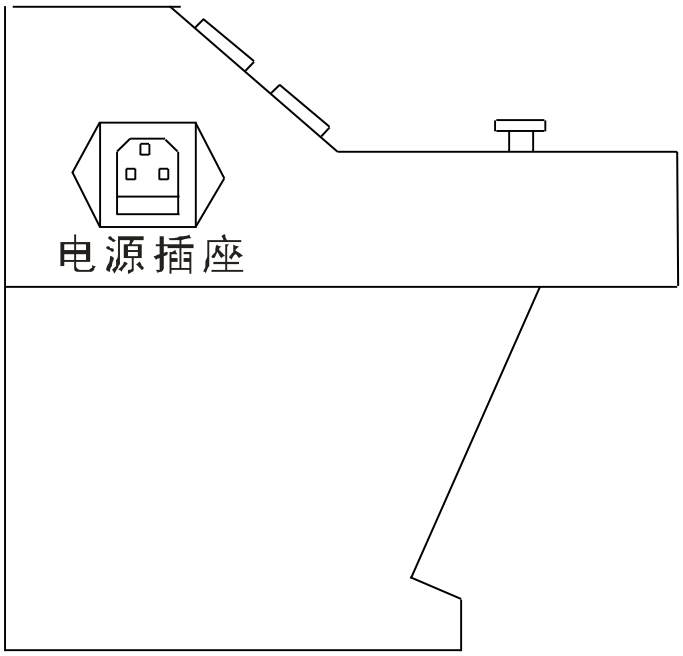

四、配套使用方法

1.使用前根据图2将绝缘撑(3)安装在移动托架(1)上,再将电极杆支撑(4)两端插入绝缘撑杆(3)内,最后将电极杆依次装在电极支撑内。

2.绝缘靴(手套)内盛水不能高于绝缘靴(手套)口以下5CM,并确保绝缘靴(手套)露出水面的部分干燥清洁,然后将高压电极置于绝缘靴(手套)内并将绝缘靴(手套)夹好。

3.按图1、图2将水阻的一端与绝缘靴（手套）试验车上的高压输入螺母(7)相连,另一端用35KV高压电缆由绝缘靴(手套)试验台的高压出线口引至绝缘靴(手套)试验台内试验变压器高压输出端A,将盛水槽1-6上的泄漏测量接线端与绝缘靴(手套)试验台上的接线端X1-X6一一对应相连。

4.检查总电源是否与输入电源一致(~220V 50HZ),设定好电流继电器动作值,同时设点好时间继电器的动作值,合上空开,电源指示灯亮,调压器的手轮置于零位时,零位指示灯亮,此时可送电操作。

5.按下复位按钮使故障指示灯灭.按下送电按钮,主接触器工作,调压器受电,电源指示灯灭、送电指示灯亮，同时声光报警。

6.顺时针旋转调压器手轮，声光报警停止，注视电压表、毫安表的指示，以每秒小于3KV的升压速度升压，当升到所需要电压值时，按下计时按钮，并密切关注试验品情况。

7．在试验过程中，如果泄漏电流大于规定值、试验品被击穿，电流继电器动作，调压器自动断电，泄漏电流超标或被击穿的绝缘靴（手套）对应指示灯亮，切断电源，取下泄漏电流超标或被击穿的绝缘靴（手套），然后再升压操作，达到规定电压及耐压时间并且泄漏电流不大于规定值时，声光报警，说明产品合格，否则试验品不合格。

8.整个试验过程结束后,应切断电源,拆卸绝缘(手套),换第二批,重复上述方法进行试验。

五、注意事项

1.该试验装置在试验过程中，操作人员应安全距离操作（空气中每米小于20KV），工频耐压试验台必须可靠接地，接地电阻小于0.1Ω。

2.使用前应测试绝缘电阻，其绝缘电阻值应大于2MΩ。

3.使用前应检查各电气元件触点是否松动，接触是否良好，各保护系统是否能正常工作。

4.使用前，应将绝缘撑杆、电极、电极杆、盛水槽等各部位用酒精擦拭。

5.试验完毕应将水放完，用棉布将各部位檫干。若长期不用时将水槽、电极杆、绝缘撑杆置于干燥通风处保存。

6. 工作和存放场所应无严重影响绝缘的气体、蒸汽、化学性尘埃及其它爆炸性和侵蚀性介质。
7. 必须由专业人员操作，并严格遵守操作程序。

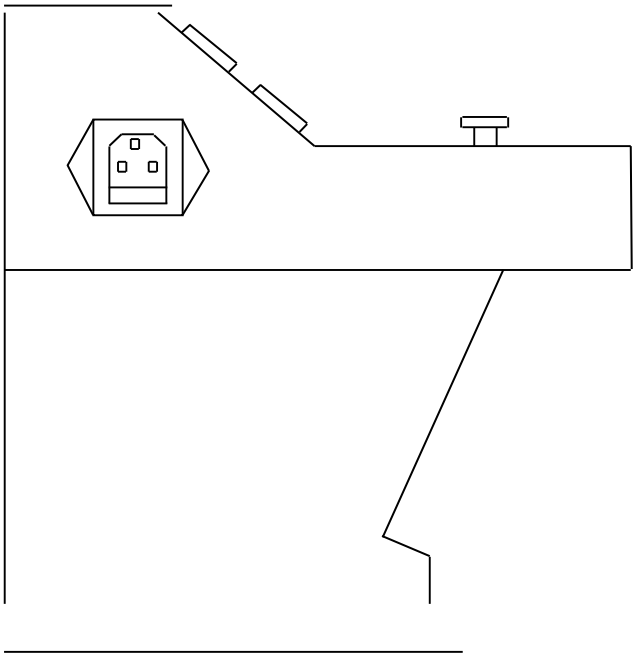

六、运输及保护

1. 本装置运输时，应外套塑料袋防潮，箱内四周垫有泡沫防震。
2. 搬运过程中，应防止硬冲击。
3. 本装置在相对湿度不大于 80%、无腐蚀性物质、干燥通风的场所保存。

七、装置配套

1 带电防护用具绝缘试验试验车　　1 台
2. 带电防护用具绝缘试验台　　1 台
3. 使用说明书　　1 份
4. 合格证　　1 份
5. 测试线　　1 套

八、主要技术参数

1. 输入电压：　~220V50HZ
2. 输出电压：0-30KV
3. 容量：3KVA
4. 测试数量：每次 3 双
5. 介质：带电防护用具绝缘试验车 30KG
   工频耐压试验台　　70KG

武汉国电华美电气设备有限公司

附表:常用电气绝缘工具试验标准

序号	名称	电压等级（KV）	周期(年)	交流电压（KV）	时间（MIN）	泄漏电流（MA）	备置
1	绝缘板	6~10	1 次	30	5		
		35		80			
2	绝缘罩	35	1 次	80	5		
3	绝缘夹钳	35 以下	1 次	3 倍线电压	5		
		110		260			
		220		400			
4	验电笔	6~10	2 次	40	5		
		20~35		105			
5	绝缘手套	高压	2 次	8	1	≤9	
		低压		2.5		≤2.5	
6	核相器		2 次	6		1.7~2.4	
		10		10		1.4~1.7	
7	橡胶绝缘靴	高压	2 次	15	2	≤7.5	

售后服务：

仪器自购买之日起一年内，属产品质量问题免费保修，终身提供维修和技术服务。如果发现仪器状况不正常或有故障出现，请您与我公司联系，以便为您安排最便捷有效的处理方案。

武汉国电华美电气设备有限公司